Шаровые краны БРОЕН БАЛЛОМАКС для систем теплоснабжения, охлаждения и промышленного сектора

СПЕЦИФИКАЦИЯ

Краны шаровые БРОЕН БАЛЛОМАКС® типа КШТ предназначены для полного открывания или закрывания потока рабочей среды. Их нельзя применять в качестве дроссельной или регулирующей арматуры.
Краны БРОЕН БАЛЛОМАКС® могут применяться в закрытых системах теплоснабжения, отопления, холодоснабжения с водой или водным раствором этилен - или пропиленгликоля с концентрацией не более 50%.

ТЕХНИЧЕСКОЕ ОПИСАНИЕ

Корпус шаровых кранов БРОЕН БАЛЛОМАКС® изготовлен из углеродистой стали P235GH / 09Г2С. Основным рабочим элементом крана является шар, выполненный из нержавеющей стали. Седловое уплотнение шара выполнено из тефлона с содержанием 20 % углерода. Благодаря наличию тарельчатой пружины (Сталь пружинная Ck75(50CrV4)), удается компенсировать температурные расширения шара и исключить возможность протечек. Шток (нержавеющая сталь W. Nr. 1.4305) оснащен уплотнительными кольцами (EPDM, витон), исключающие возможность протечки по штоку. Система поджима седел шара, а также наличие уплотнений по штоку, обеспечивают класс герметичности А (ГОСТ Р54808-2011). Расчетный срок службы кранов не менее 30 лет или 15 000 (пятнадцать тысяч) циклов открытия-закрытия.

ТЕХНИЧЕСКИЕ ОСОБЕННОСТИ

С 2009 г. компания БРОЕН постепенно переходит на размеры присоединительных патрубков шаровых кранов БРОЕН БАЛЛОМАКС соответствующих требованиям ГОСТ РФ.

DN мм	Диаметр патрубка х толщина стенки патрубка мм (ГОСТ)	Диаметр патрубка х толщина стенки патрубка мм (DIN)
50	57 x 4	60,3 x 2,9
65	76 x 4	76,1 x 3,6
80	89 x 4	88,9 x 3,2
100	108 x 4	114,3 x 3,6
125	133 x5	139,7 x 3,6
150	159 x 5	168,3 x 4
200	219 x 7	219 x 4,5
250	273 x 8	273 x 5
300	324 x 8	323,9 x 5,6
400	426 x 7	406,4 x 6,3
500	530 x 7	508 x 6,3

Схема монтажа шаровых кранов с патрубками по ГОСТ

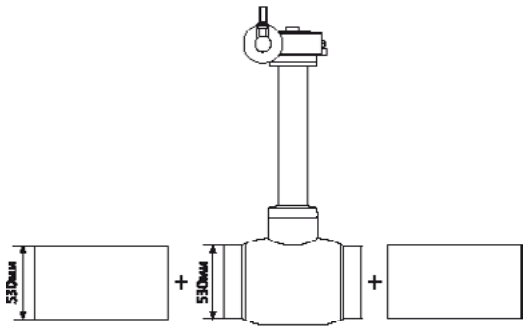

Схема монтажа шаровых кранов с патрубками по DIN

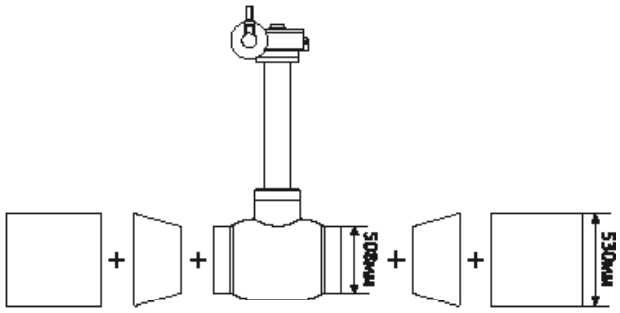

Таким образом, шаровые краны БРОЕН БАЛЛОМАКС® одни из первых кранов европейского качества, адаптированные под российскую трубу, что значительно облегчит и ускорит время монтажа.

Серия КШТ 69.102, DN 20-150, неразъемная конструкция удлинения штока (стандартный проход) для DN 20-50 PN40, для DN 65-150 PN25

Применение: для использования в системах теплоснабжения (преимущественно для бесканальной прокладки трубопроводов в ППУ изоляции) и в промышленности.

Порядок установки: кран устанавливается на трубопроводе в любом положении, в местах доступных для эксплуатации.

Управление: при помощи Т-образного ключа с размером головки 32 мм (заказывается отдельно).
Не требует технического обслуживания.

Основные технические характеристики

DN (мм)	Номер по каталогу	Размеры (мм)									
		DH	D	L	Df	d	6 kt	t	H2	i	H* мин.
20	КШТ 69.102.020	42	26,9	230	38	38	32	2,3	68	35	260
25	КШТ 69.102.025	51	33,7	230	38	38	32	2,6	73	35	265
32	КШТ 69.102.032	57	42,4	260	38	38	32	2,6	77	35	268
40	КШТ 69.102.040	76	48,3	260	38	38	32	2,6	79	35	270
50	КШТ 69.102.050	89	57	300	38	38	32	4	85	35	276
65	КШТ 69.102.065	108	76	360	55	45	32	4	120	38	240
80	КШТ 69.102.080	127	89	370	55	45	32	4	130	38	250
100	КШТ 69.102.100	152	108	390	67	57	32	4	157	38	290
125	КШТ 69.102.125	178	133	390	67	57	32	5	221	38	325
150	КШТ 69.102.150	219	159	390	76	76	32	5	245	38	365

Примечание
Высота штока шарового крана изготавливается по заказу.
*Возможна высота штока до 3500 мм (по запросу).

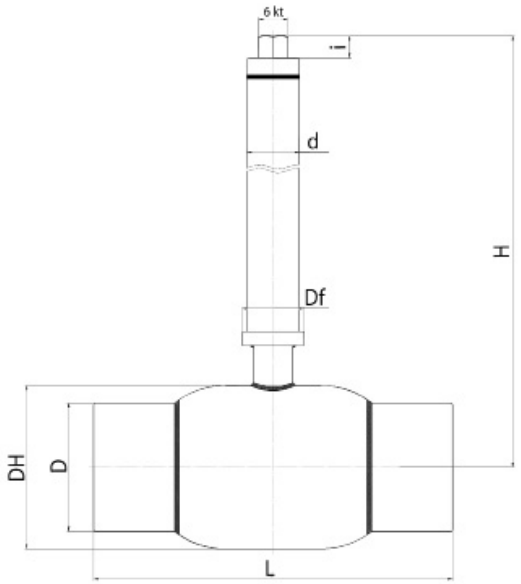

Зависимость «Температура-Давление»

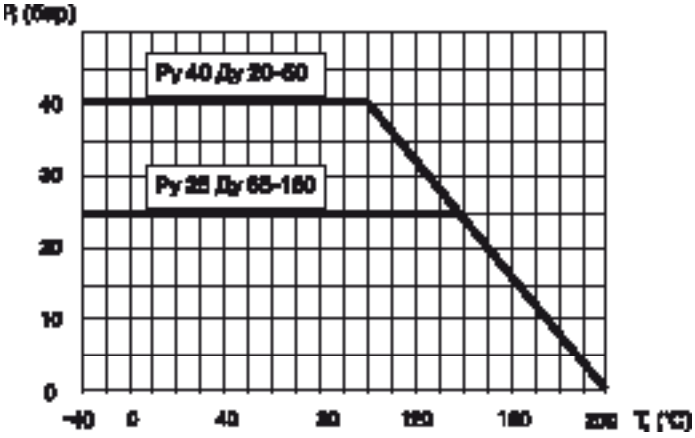

Спецификация материалов

Корпус крана	сталь 09Г2С / P235GH
Шар	нержавеющая сталь
Седло шара и сальник	тефлон +20 % углерода
Уплотнительные кольца	EPDM, Viton
Шток	Ст. 20
Головка штока	Нерж. сталь 20Х13

Серия КШТ 69.102, DN 200-300, PN25 разъемная конструкция удлинения штока

Применение: для использования в системах теплоснабжения (преимущественно для бесканальной прокладки трубопроводов в ППУ изоляции) и в промышленности. Разъемная конструкция позволяет изменить высоту штока крана, не прибегая к его замене или демонтажу из системы.

Порядок установки: кран устанавливается на трубопроводе в любом положении, в местах доступных для эксплуатации.

Управление: при помощи переносного редуктора с головкой 50/90 (заказывается отдельно).

Не требует технического обслуживания.

Основные технические характеристики

DN (мм)	Номер по каталогу	Размеры (мм)													
		DH	D	L	Df	d	Ds	Dv	6kt	t	H2	h1	h2	H мин.	H
200	КШТ 69.102.200	267	219	390	150	89	133	90	50	7	289	15	80	560	Высота штока шарового крана изготавливается по заказу
250	КШТ 69.102.250	351	273	626	175	108	159	90	50	6	268	15	80	555	
300	КШТ 69.102.300	426	324	724	210	108	159	90	50	6	321	15	80	630	
350	КШТ 69.102.350	426	377	824	210	108	159	90	50	6	321	15	80	630	

Примечание

Высота штока шарового крана изготавливается по заказу.

*Возможна высота штока до 3000 мм (по запросу).

Для управления шаровыми кранами DN 200 и 300 мм. требуется приводы и редукторы с углом поворота 90±10 °.

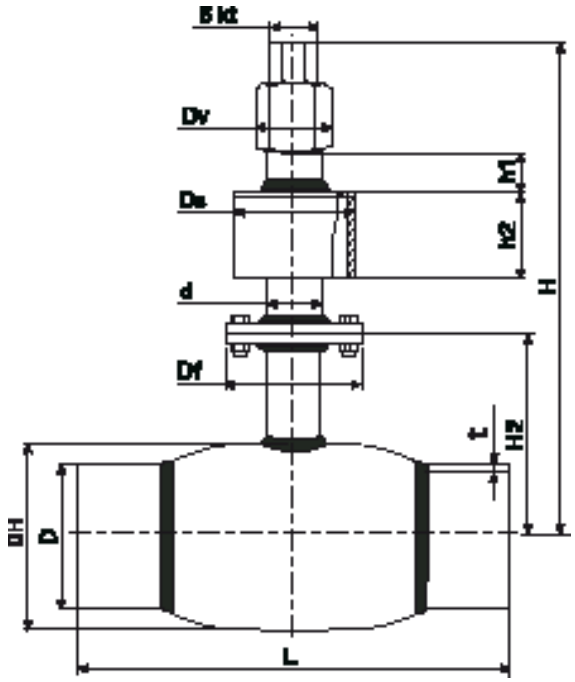

Зависимость «Температура-Давление»

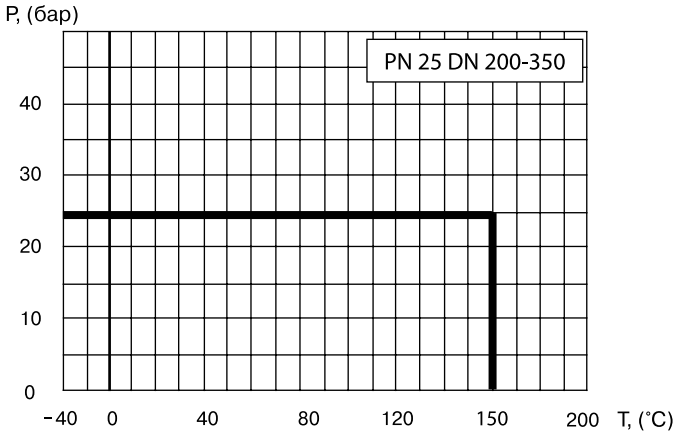

Спецификация материалов

Корпус крана	сталь 09Г2С / P235GH
Шар	нержавеющая сталь
Седло шара и сальник	тефлон +20 % углерода
Уплотнительные кольца	EPDM, Viton
Шток	Ст. 20

БРОЕН
СДЕЛАНО В РОССИИ

ВНУТРЕННИЕ ИНЖЕНЕРНЫЕ СИСТЕМЫ
РЕГУЛИРУЮЩАЯ АРМАТУРА
ТЕПЛО-СНАБЖЕНИЕ
НЕФТЬ И ГАЗ

Серия КШТ 69.102.R, DN 200-500, PN 25 разъемная конструкция удлинения штока (стандартный проход)

Применение: для использования в системах теплоснабжения (преимущественно для бесканальной прокладки трубопроводов в ППУ изоляции) и в промышленности.
Разъемная конструкция позволяет изменить высоту штока крана, не прибегая к его замене или демонтажу из системы.
Порядок установки: кран устанавливается на трубопроводе в любом положении, в местах доступных для эксплуатации.
Управление: стационарный редуктор, управляемый Т-образным ключом (32 мм).
Не требует технического обслуживания.

Основные технические характеристики

DN (мм)	Номер по каталогу	Размеры (мм)											
		DH	D	L	Df	d	R	Ds	Dv	t	H2	H (min)	H
200	КШТ 69.102.200.R	273	219	390	150	89	223	133	150	7	289	805	Высота штока шарового крана изготавливается по заказу
250	КШТ 69.102.250.R	351	273	626	175	108	223	159	175	6	265	787	
300	КШТ 69.102.300.R	426	324	724	210	108	239,5	159	210	6	321	860	
350	КШТ 69.102.350.R	426	377	824	210	108	239,5	159	210	7	321	860	
400	КШТ 69.102.400.R	508	426	930	210	108	212,5	159	210	7	355	865	
500	КШТ 69.102.500.R	660	530	1123	300	159	221,5	219	350	7	459	991	

Примечание
Высота штока шарового крана изготавливается по заказу.
*Возможна высота штока до 3000 мм (по запросу).
Для управления шаровыми кранами DN 200 - 500 мм. требуется электроприводы и редукторы с углом поворота 90±10 °.

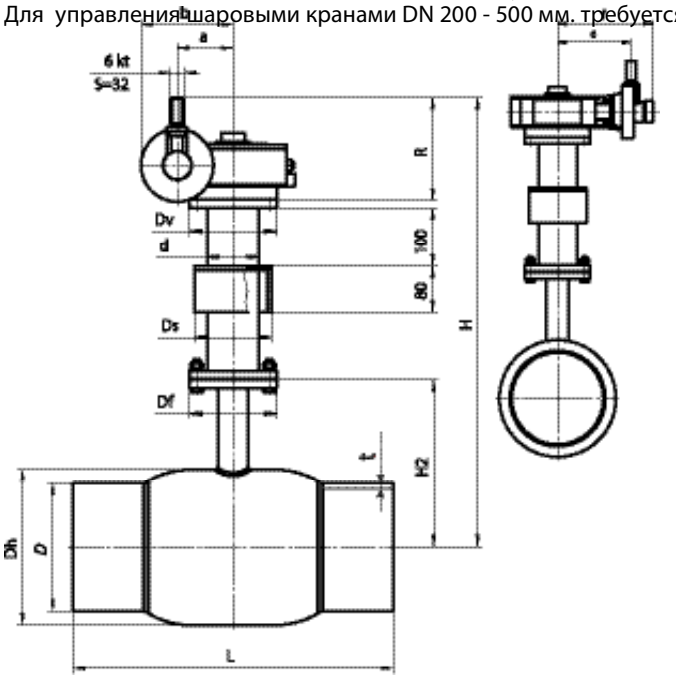

Спецификация материалов

Корпус крана	сталь 09Г2С / P235GH
Шар	нержавеющая сталь
Седло шара и сальник	тефлон +20 % углерода
Уплотнительные кольца	EPDM, Viton
Шток	Ст. 20

Зависимость «Температура-Давление»

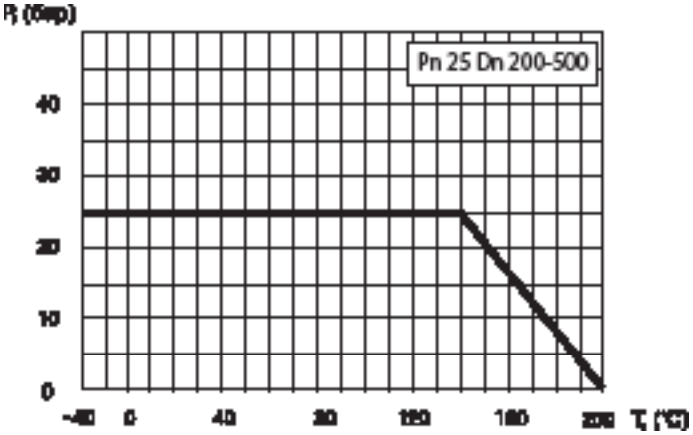

БРОЕН
СДЕЛАНО В РОССИИ

ВНУТРЕННИЕ ИНЖЕНЕРНЫЕ СИСТЕМЫ | РЕГУЛИРУЮЩАЯ АРМАТУРА | ТЕПЛО-СНАБЖЕНИЕ | НЕФТЬ И ГАЗ

Серия КШТ 69.102, DN 600-1000, PN 25 разъемная конструкция удлинения штока (стандартный проход)

Применение: для использования в системах теплоснабжения (преимущественно для бесканальной прокладки трубопроводов в ППУ изоляции) и в промышленности.
Разъемная конструкция позволяет изменить высоту штока крана, не прибегая к его замене или демонтажу из системы.
Порядок установки: кран устанавливается на трубопроводе в любом положении, в местах доступных для эксплуатации.
Управление: стационарный редуктор, управляемый Т-образным ключом (32 мм).
Не требует технического обслуживания.

Основные технические характеристики

DN (мм)	Номер по каталогу	Размеры (мм)											
		DH	D	L	Df	d	R	Ds	Dv	t	H2	H (min)	H*
600	КШТ 69.102.600	813	630	1143	350	219	222	273	350	8	561	1099	Высота штока шарового крана изготавливается по заказу
700	КШТ 69.102.700	988	720	1346	350	219	222	273	350	9	654	1192	
800	КШТ 69.102.800	1126	820	1524	415	273	262	325	415	9	806	1433	
1000	КШТ 69.102.1000	-	-	-	-	-	-	-	-	-	-	-	

Примечание
Высота штока шарового крана изготавливается по заказу.
*Возможна высота штока до 3000 мм (по запросу).
Краны DN 600-1000 поставляются в комплекте с редуктором.

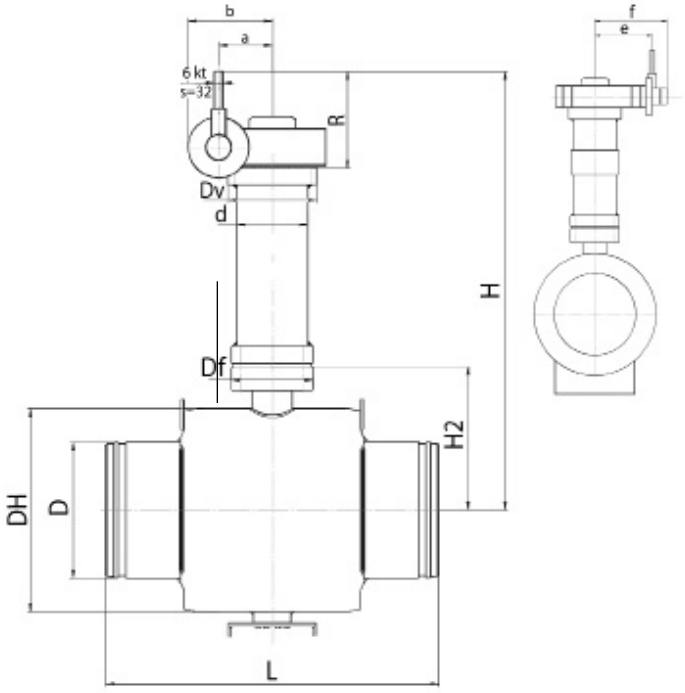

Спецификация

Корпус крана	Сталь 16Г2АФД
Шар	Углеродистая сталь + Ni
Уплотнение шара	PTFE+C, EPDM, комплект поджимных пружин
Уплотнение по штоку	PTFE + C, PTFE, EPDM

Зависимость «Температура-Давление»

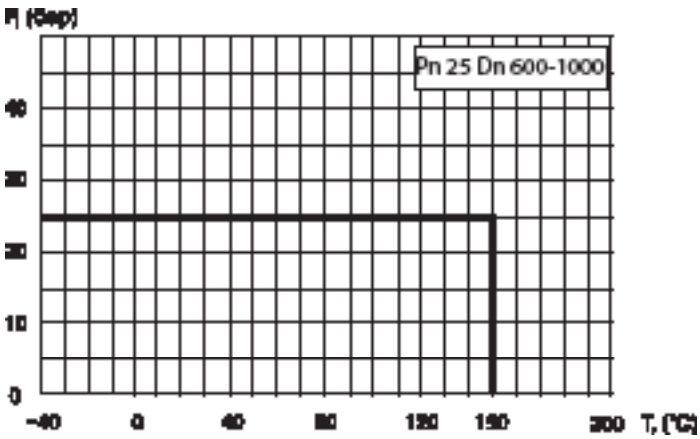

Серия КШТ 69.112, DN 20-100: DN 20-40 PN40 и DN 50-100 PN25 неразъемная конструкция удлинения штока (полный проход)

Применение: для использования в системах теплоснабжения (преимущественно для бесканальной прокладки трубопроводов в ППУ изоляции) и в промышленности.
Порядок установки: кран устанавливается на трубопроводе в любом положении, в местах доступных для эксплуатации.
Управление: при помощи Т-образного ключа с размером головки 32 мм. (заказывается отдельно).
Не требует технического обслуживания.

Основные технические характеристики

DN (мм)	Номер по каталогу	Размеры (мм)									
		DH	D	L	Df	d	6 kt	t	H2	i	H* мин.
20	КШТ 69.112.020	51	26,9	230	38	38	32	2,3	73	35	265
25	КШТ 69.112.025	57	33,7	230	38	38	32	2,6	77	35	268
32	КШТ 69.112.032	76	42,4	260	38	38	32	2,6	79	35	270
40	КШТ 69.112.040	89	48,3	260	38	38	32	2,6	85	35	276
50	КШТ 69.112.050	108	57	300	55	45	32	4	120	38	240
65	КШТ 69.112.065	127	76	360	55	45	32	4	130	38	250
80	КШТ 69.112.080	152	89	370	67	57	32	4	157	38	290
100	КШТ 69.112.100	178	108	390	67	57	32	4	221	38	325

Примечание
Высота штока шарового крана изготавливается по заказу.
*Возможна высота штока до 3000 мм (по запросу).
**Возможна поставка с присоединительными размерами патрубков по DIN.

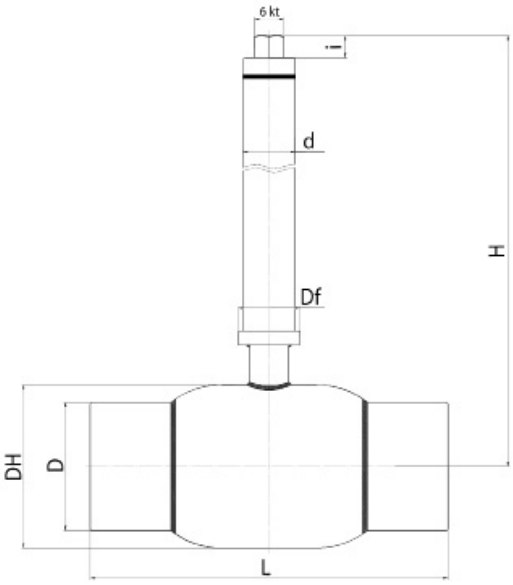

Зависимость «Температура-Давление»

Спецификация материалов

Корпус крана	сталь 09Г2С / P235GH
Шар	нержавеющая сталь
Седло шара и сальник	тефлон +20 % углерода
Уплотнительные кольца	EPDM, Viton
Шток	Ст. 20
Головка штока	Нержавеющая сталь 20Х13

Серия КШТ 69.112, DN 125-250, PN 25 разъемная конструкция удлинения штока (полный проход)

Применение: для использования в системах теплоснабжения (преимущественно для бесканальной прокладки трубопроводов в ППУ изоляции) и в промышленности.
Разъемная конструкция позволяет изменить высоту штока крана, не прибегая к его замене или демонтажу из системы.
Порядок установки: кран устанавливается на трубопроводе в любом положении, в местах доступных для эксплуатации.
Управление: при помощи переносного редуктора с головкой 50/90 (заказывается отдельно).
Не требует технического обслуживания.

Основные технические характеристики

DN (мм)	Номер по каталогу	Размеры (мм)													
		DH	D	L	Df	d	Ds	Dv	6kt	t	H2	h1	h2	H мин.	H
125	КШТ 69.112.125	219	133	390	125	76	-	-	32	5	270	15	80	485	Высота штока шарового крана изготавливается по заказу
150	КШТ 69.112.150	273	159	390	150	89	133	90	50	5	349	15	80	560	
200	КШТ 69.112.200	351	219	600	175	108	159	90	50	6	265	15	80	555	
250	КШТ 69.112.250	426	273	730	210	108	159	90	50	6	321	15	80	630	

Примечание
Высота штока шарового крана изготавливается по заказу.
*Возможна высота штока до 3000 мм (по запросу).
Для управления шаровыми кранами DN 250 мм. требуется приводы и редукторы с углом поворота 90±10 °.

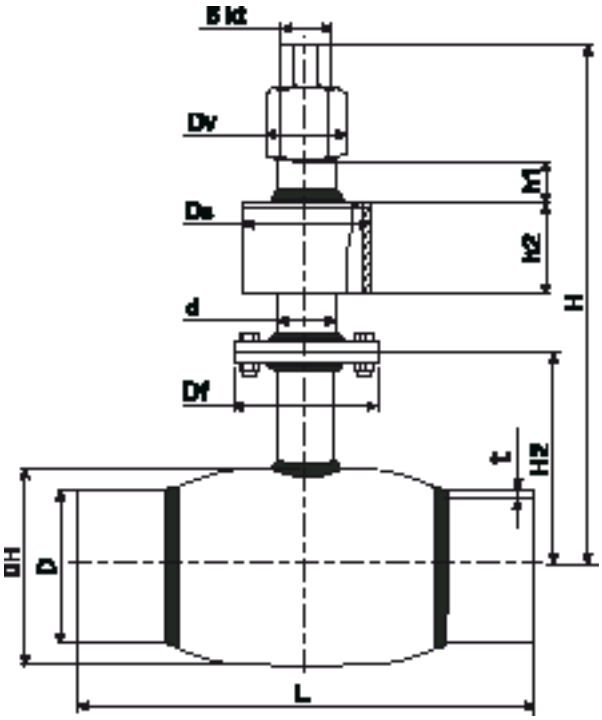

Спецификация материалов

Корпус крана	сталь 09Г2С / P235GH
Шар	нержавеющая сталь
Седло шара и сальник	тефлон +20 % углерода
Уплотнительные кольца	EPDM, Viton
Шток	Ст. 20

Зависимость «Температура-Давление»

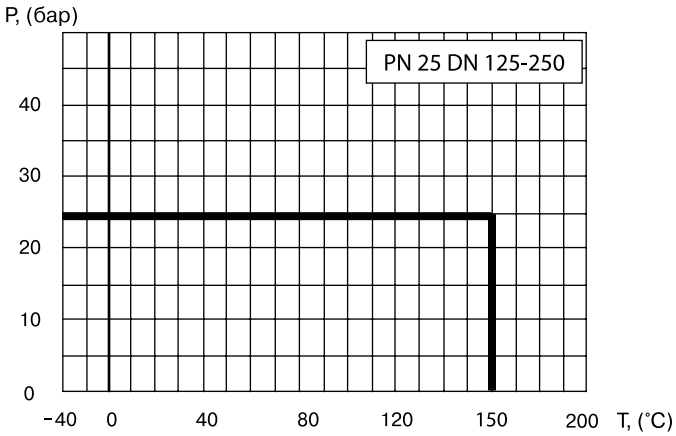

БРОЕН
СДЕЛАНО В РОССИИ
ВНУТРЕННИЕ ИНЖЕНЕРНЫЕ СИСТЕМЫ
РЕГУЛИРУЮЩАЯ АРМАТУРА
ТЕПЛО-СНАБЖЕНИЕ
НЕФТЬ И ГАЗ

Серия КШТ 69.112.R, DN 300-400, PN 25 разъемная конструкция удлинения штока (полный проход)

Применение: для использования в системах теплоснабжения (преимущественно для бесканальной прокладки трубопроводов в ППУ изоляции) и в промышленности.
Разъемная конструкция позволяет изменить высоту штока крана, не прибегая к его замене или демонтажу.
Порядок установки: кран устанавливается на трубопроводе в любом положении, в местах доступных для эксплуатации.
Управление: стационарный редуктор, управляемый Т-образным ключом (32 мм).
Не требует технического обслуживания.

Основные технические характеристики

DN (мм)	Номер по каталогу	Размеры (мм)											
		DH	D	L	Df	d	R	Ds	Dv	t	H2	H (min)	H
300	КШТ 69.112.300.R	508	325	100	300	108	212,5	159	300	6,5	355	865	Высота штока шарового крана изготавливается по заказу
350	КШТ 69.112.350.R	508	377	1165	300	108	212,5	159	300	6	355	865	
400	КШТ 69.112.400.R	660	426	1200	350	159	221,5	426	300	7	459	991	

Примечание
Высота штока шарового крана изготавливается по заказу.
*Возможна высота штока до 3000 мм (по запросу).
**Возможна поставка с присоединительными размерами патрубков по DIN.
Для управления шаровыми кранами DN 300 - 400 мм. требуется приводы и редукторы с углом поворота 90±10°.

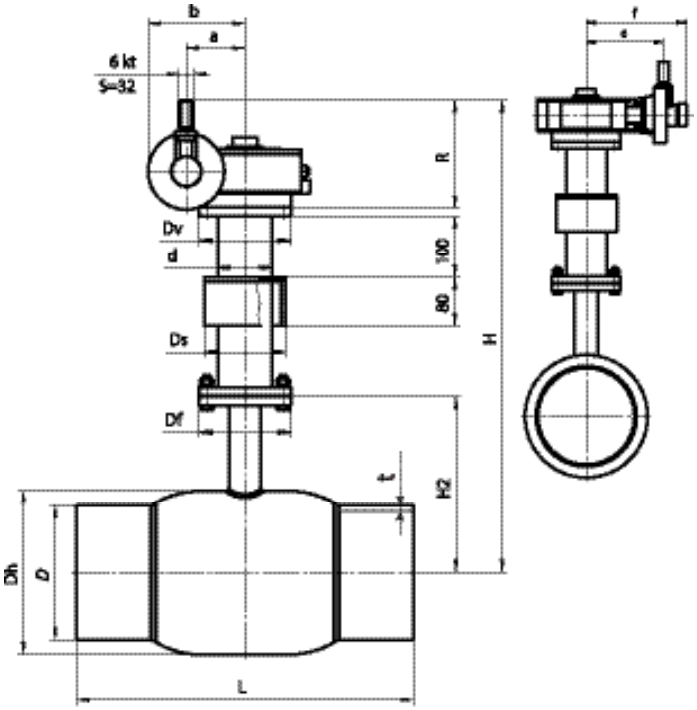

Зависимость «Температура-Давление»

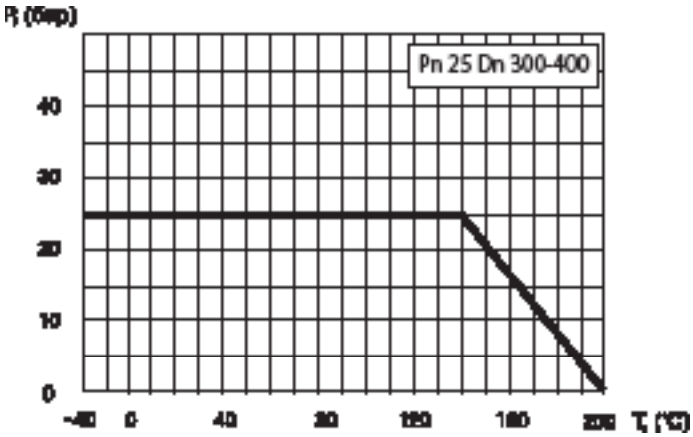

Спецификация материалов

Корпус крана	сталь 09Г2С / P235GH
Шар	нержавеющая сталь
Седло шара и сальник	тефлон +20 % углерода
Уплотнительные кольца	EPDM, Viton
Шток	Ст. 20

Серия КШТ 69.112.R, DN 500-1000, PN40 разъемная конструкция удлинения штока (полный проход)

Применение: для использования в системах теплоснабжения (преимущественно для бесканальной прокладки трубопроводов в ППУ изоляции) и в промышленности.
Разъемная конструкция позволяет изменить высоту штока крана, не прибегая к его замене или демонтажу из системы.
Порядок установки: кран устанавливается на трубопроводе в любом положении, в местах доступных для эксплуатации.
Управление: стационарный редуктор, управляемый Т-образным ключом (32 мм).
Не требует технического обслуживания.

Основные технические характеристики

DN (мм)	Номер по каталогу	Размеры (мм)											
		DH	D	L	Df	d	R	Ds	Dv	t	H2	H (min)	H*
500	КШТ 69.112.500.R	813	530	991	350	219	222	273	350	8	561	1099	Высота штока шарового крана изготавливается по заказу
600	КШТ 69.112.600.R	988	630	1143	350	219	222	273	350	8	654	1192	
700	КШТ 69.112.700.R	1126	720	1346	415	273	262	325	415	9	806	1433	
800	КШТ 69.112.800.R	1300	820	1524	415	273	262	325	415	9	890	1517	
1000	КШТ 69.112.1000.R	1590	1020	1793	475	273	-	426	475	10	962	-	

Примечание
Высота штока шарового крана изготавливается по заказу.
*Возможна высота штока до 3500 мм (по запросу).
Краны DN 500-1000 поставляются в комплекте с редуктором.

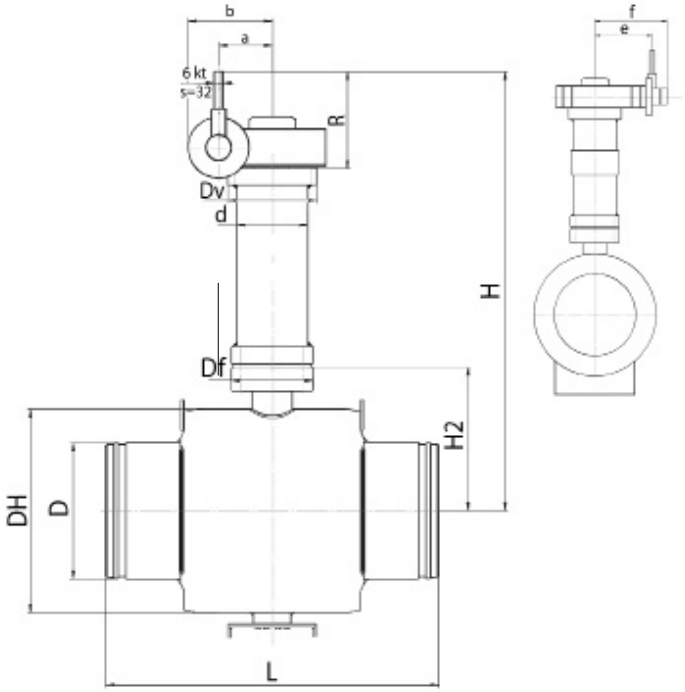

Зависимость «Температура-Давление»

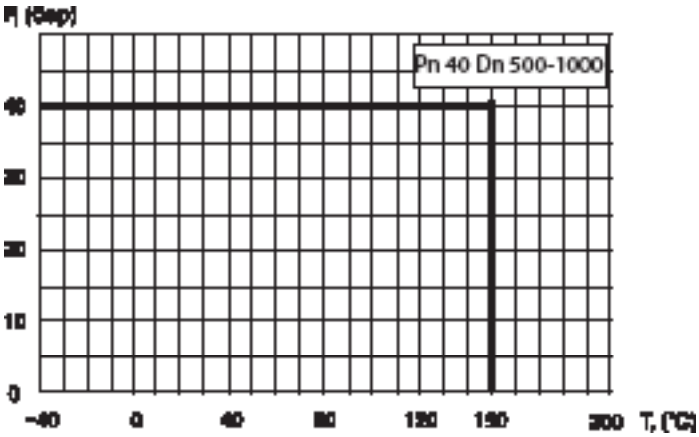

Спецификация материалов

Корпус крана	Сталь 16 Г2АФД
Шар	Углеродистая сталь + Ni
Уплотнение шара	PTFE+C, EPDM, комплект поджимных пружин
Уплотнение по штоку	PTFE + C, PTFE, EPDM